単位：mm

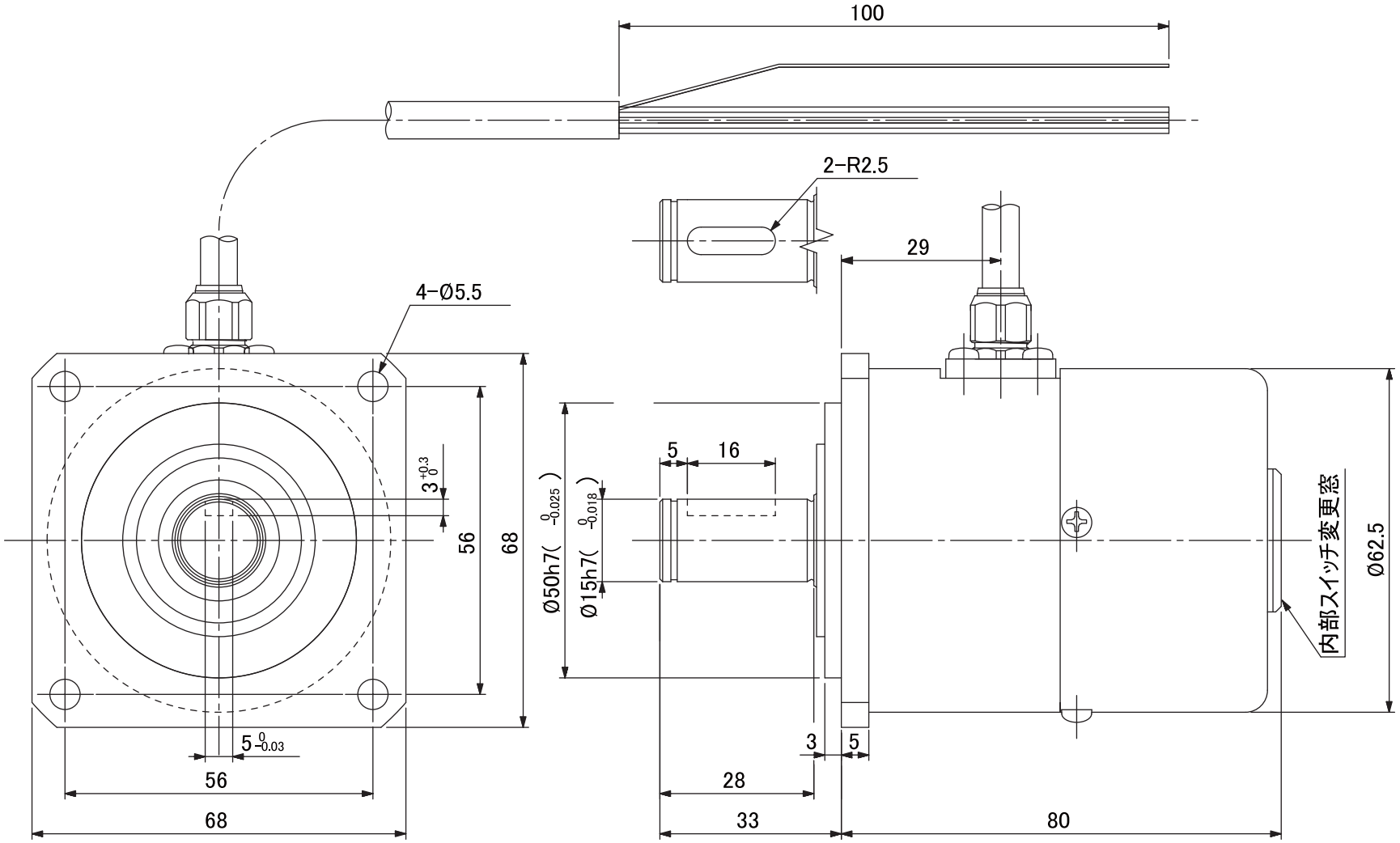
100
2-R2.5
29
4-Ø5.5
3 +0.3 0
56
68
5 0 -0.03
56
68
Ø50h7(0 -0.025)
Ø15h7(0 -0.018)
5
16
3
5
28
33
80
内部スイッチ変更窓
Ø62.5